roadeyescams

Drive . Record . Secure

« Votre boîte noire automobile, munie d'une puce GPS »

Caméra grand angle

Capteur gyroscopique

Puce GPS Tracker

Enregistrement automatique

Boitier résistant

Les bénéfices RoadEyesCams

Plus de sûreté sur la route
Avec un simple boîtier à placer sur votre pare-brise, vos trajets seront plus sûrs.

Plus de sécurité pour la communauté
Participez à la diminution des accidents de la route avec recneo. Ce dispositif d'enregistrement embarqué rend l'ensemble des automobilistes plus attentifs et plus responsables.

Plus de sérénité au volant
Grâce à recneo, vous ne conduirez plus jamais comme avant : puisque vous saurez que tout est enregistré, vous ne craindrez plus les imprévus.

Prouvez objectivement votre innocence
Plus besoin de stresser après un accident non provoqué par son propre fait. Avec recneo, vous possédez un témoin infaillible qui enregistre tous les événements survenus sur la route (accidents, incidents, vandalisme etc.).

Négociez votre budget assurance
recneo aide votre assureur à mieux déclarer vos sinistres par un meilleur temps de gestion de vos constats. Ainsi, vous pourrez chaque année négocier la réduction de vos cotisations d'assurance.

Diminuez votre budget carburant
En étant plus attentif et plus serein sur la route, vous diminuerez automatiquement votre consommation de carburant, et pourrez ainsi faire des économies !

Devenez éco-conducteur
Grâce aux enregistrements des données de votre recneo, vous allez adopter une conduite plus souple et respectueuse de l'environnement ! Faire tourner un moteur à bas régime et maintenir une vitesse stable (en évitant au possible les accélérations et les freinages brutaux) modèrent les organes de votre véhicule et limitent ainsi les émissions de CO2.

Analysez votre conduite
recneo installé, vous pourrez suivre, visualiser et analyser toutes les données liées à votre véhicule à l'aide de notre logiciel application compatible Mac/PC : position GPS, vitesse, statistiques.

Interface applicative

recneo offre un service utile et innovant : la gestion de votre appareil recneo via un logiciel inclus. Ce logiciel est compatible Mac/PC et est construit autour d'une ergonomie intuitive, qui vous permettra de consulter les données de votre véhicule : vitesse, position géographique, G sensor, itinéraire parcouru, distance, durée, vidéo, son etc.

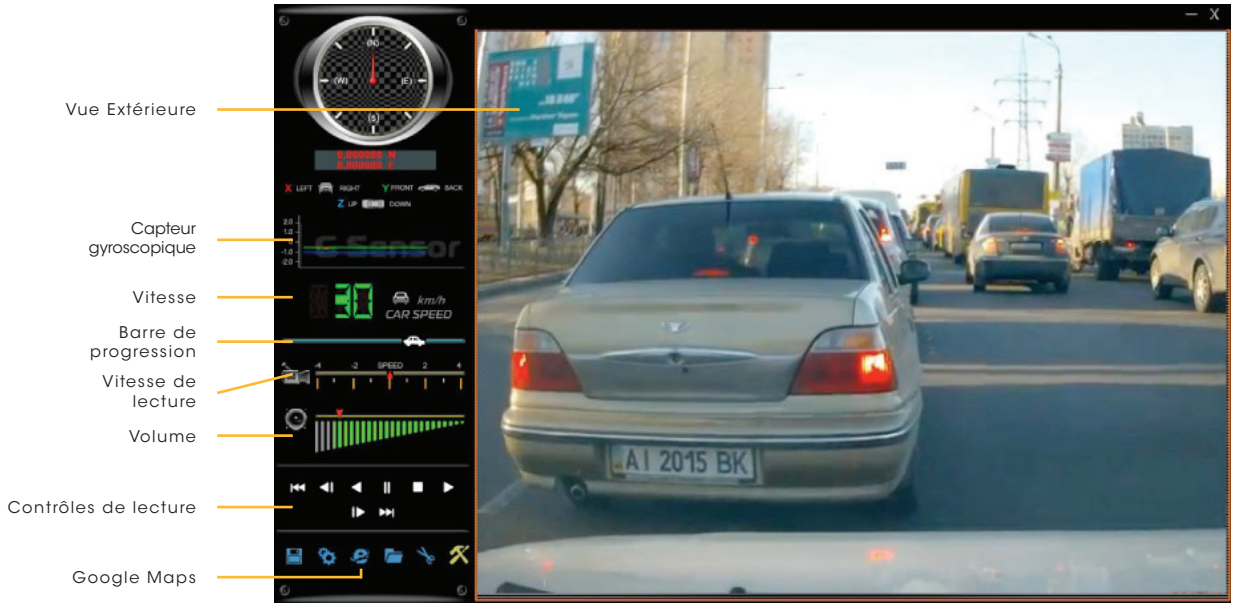

À télécharger sur notre site internet :
www.road-eyes.com/app/

recneo

Boîte noire vidéo pour véhicule munie d'un trackeur GPS, recneo est un système d'enregistrement embarqué automatique et autonome pour votre véhicule. Outil indispensable pour votre sécurité sur la route, il sera votre témoin objectif lors d'un accident.

Grâce à ses technologies intégrées telles qu'une caméra grand angle, un capteur gyroscopique pour déterminer l'origine d'un choc, une puce GPS, et un boîtier résistant aux températures extrêmes, rien n'échappera à recneo durant vos trajets.

Les enregistrements vidéo et audio sont stockés sur carte mémoire : selon le volume de stockage, le système enregistre en boucle votre parcours, et sécurise les données en cas d'imprévus. Consultez vos trajets sur Google Maps et visionnez simultanément vos vidéos, grâce à l'application logicielle fournie

Caméra grand angle

L'optique de recneo offre une vision « grand angle » 90°, qui permet de balayer un champ large. Les capteurs du système vidéo sont également très sensibles, et s'adaptent aux conditions de visibilité de la route. En d'autres termes, les capteurs s'adaptent à des conditions de faible et haute luminosité ainsi qu'à des changements brutaux de lumière (lors des sorties de tunnel par exemple). Ils sont aussi parfaitement adaptés à la vision de nuit.

Capteur gyroscopique

Le système « G shock sensor » enregistre l'ensemble des mouvements de votre véhicule : accélérations soudaines, freinages excessifs, mouvements profonds du véhicule dans les virages. Ces éléments apporteront des détails sur un éventuel imprévu et permettront d'analyser un événement qui s'est produit sur la route. Ainsi, recneo est une véritable boîte noire embarquée, qui stockera les données vidéo et de mouvement de votre véhicule.

Puce GPS Tracker

Vous allez aimer la fonctionnalité GPS intégrée à recneo : votre véhicule est géo-localisable où que vous soyez, et associé à Google Maps. Cette technologie sophistiquée vous permettra également d'analyser une variété de données liées à votre véhicule : position GPS, direction, vitesse moyenne, distance parcourue, temps de déplacement, etc.

Auto-REC

recneo enregistre automatiquement et en permanence l'ensemble de vos trajets. Il suffit de démarrer pour mettre en route votre recneo ! Les enregistrements sont sauvegardés en boucle dans une carte SD, livrée et préformatée. Une fois que la carte est pleine, les anciens trajets enregistrés sont automatiquement remplacés par votre trajet en cours. Ainsi, aucune donnée liée à vos derniers trajets ne sera perdue. Enfin, les 30 secondes avant et après un impact sont stockés dans un dossier sécurisé.

Boîte noire résistante

recneo est adapté aux conditions climatiques des véhicules, aux basses températures (-10°), et hautes températures (+70°). Derrière votre pare-brise, placé près de votre rétroviseur intérieur, recneo saura résister aux températures extrêmes grâce aux composants de haute qualité sélectionnés.

Version 1.1 - 09/05/2012
Sous réserve de modifications ou erreurs techniques

recneo

Fonctions clés

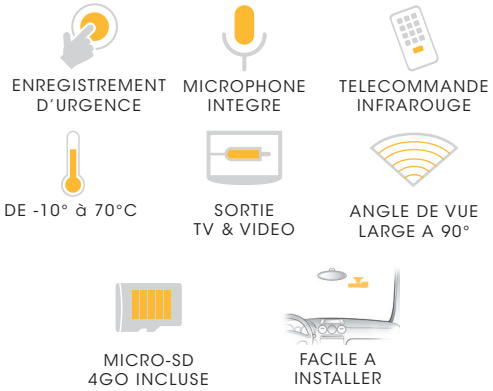

Compatibilité logicielle

PC : Windows 7 ou sup. - port USB	
MAC : Mac OS X 10.7 ou sup. - port USB	

Contenu du packaging

Logiciel CD	
Adaptateur 5V cigarette	
Télécommande	
Cable sortie AV	
Guide de démarrage	
Support ventouses & sticker parebrise	
Lecteur de carte USB	
Micro SD 4Go pré-formatée incluse	

Spécifications techniques

Puce	H.264
Type de capteur	1/3" CMOS
Angle de caméra	90°
Voltage	5V, 400MA
Températures de fonctionnement en °C	-10~+70
Type de support mémoire	Micro SD Class6
Enregistrement vidéo	NTSC 30fps / PAL 25fps
Données sauvegardées	GPS, Video, G-Sensor
Format d'enregistrement vidéo	*.SD ou *.AVI
Capteur Gyroscopique	Oui
GPS	Oui
Microphone	Intégré
Haut Parleur	Non
Sorties exterieurs	Sortie TV
Autres	Bouton enregistrement d'urgence
Mot de passe	Oui
Prise USB	Brancher à l'adaptateur cigarette
Télécommande	Infrarouge
Batterie	Non
Taille du produit (en mm)	75 x 99.1 x 51
Poids du produit (sans batterie en g)	140
Fonction spéciale	Mode lecture vidéo

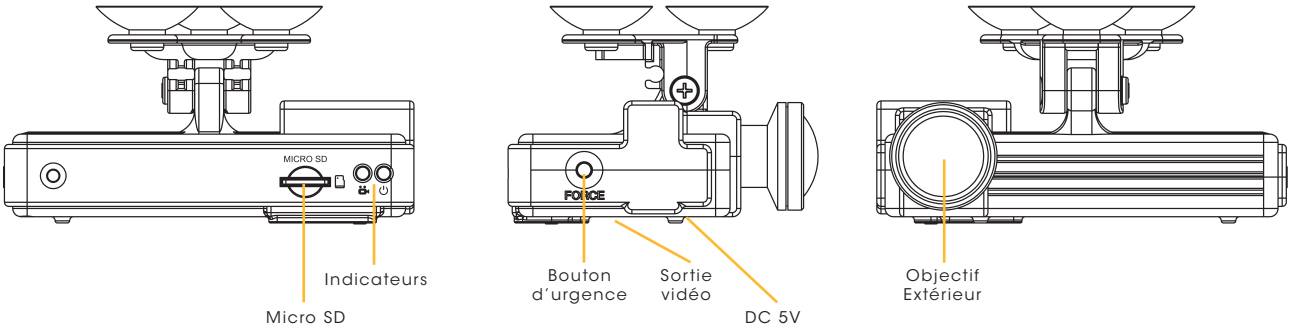

Informations logistiques

Dimension packaging (cm)	15 x 18, 5 x 6,8
Poids du produit (kg)	0,57
Dimension du carton (cm)	40 x 32 x 38
Colisage	20p / carton
Poids du carton de 20 unités (en kg)	12.6
Code article EAN	3700736200114
Code article	FHE28RE
Code Douanier	8525 80 91
Langues (manuel & pack)	FR, EN, DE, ES, IT, NL
Garantie	24 Mois

roadeyescams

168, avenue Charles de Gaulle . 92200 Neuilly/Seine . France
contact@road-eyes.com . tel + 33 1 70 37 54 57 . fax + 33 1 70 37 53 53

www.road-eyes.com